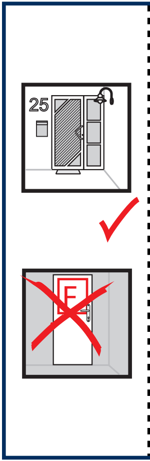
25
F

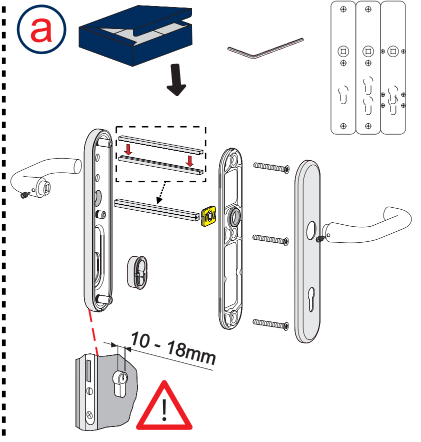
a
10 - 18mm
!

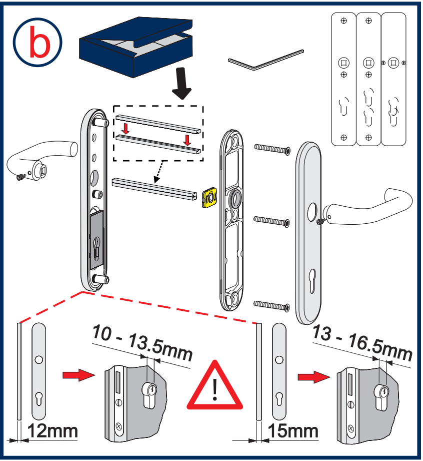
b
10 - 13.5mm
13 - 16.5mm
12mm
15mm
!

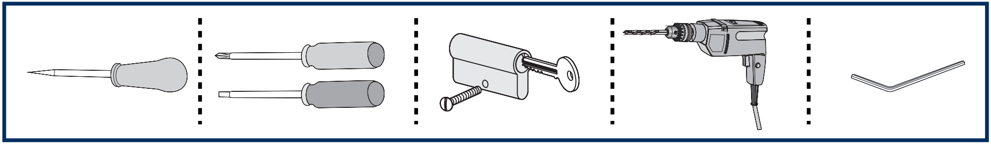

A

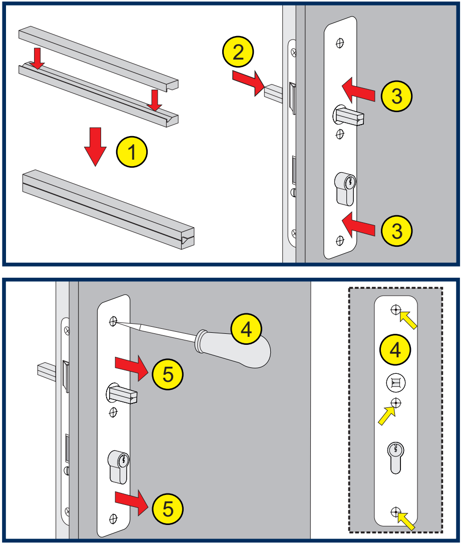
1
2
3
3
4
5
4
5

B

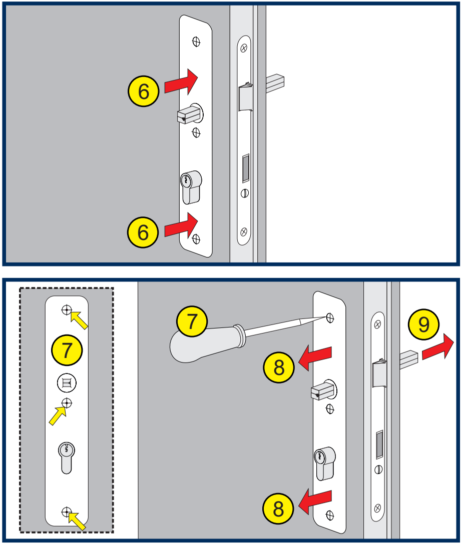
6
6
7
7
9
8
8

C

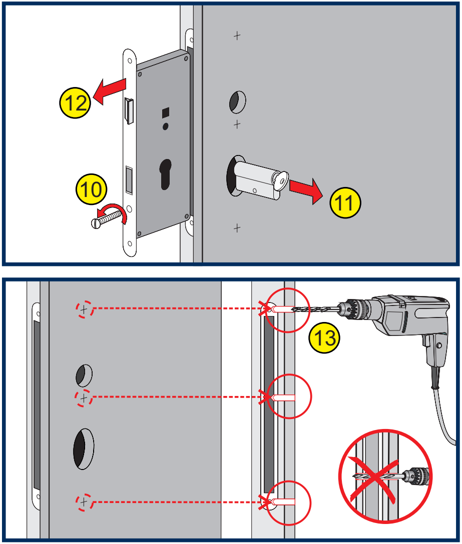
12
10
11
13

D

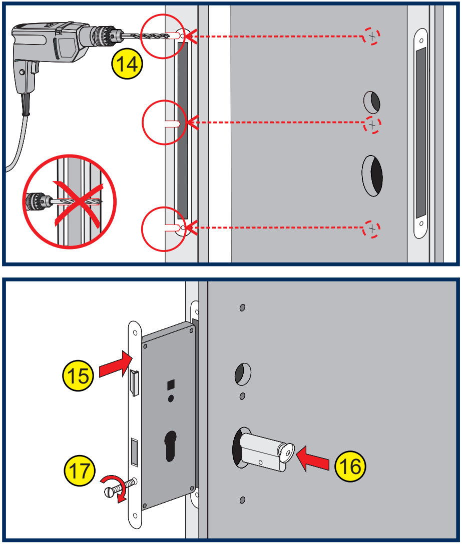
14
15
17
16

E

F

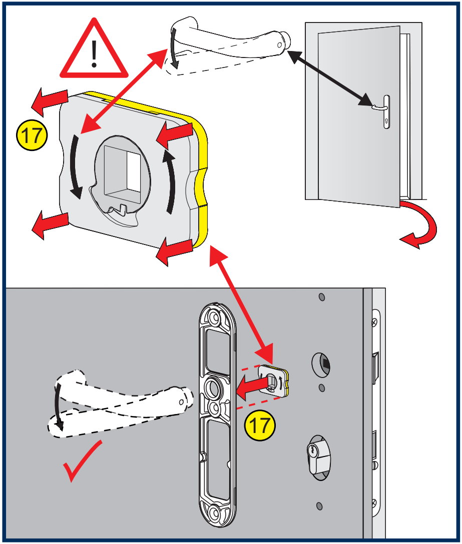
!
17
17

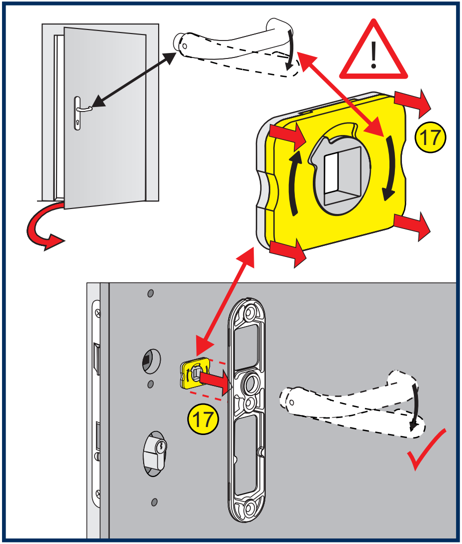
!
17
17

G

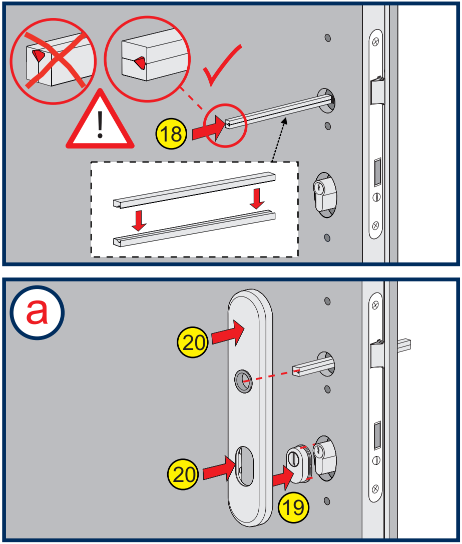
!
18
a
20
20
19

H

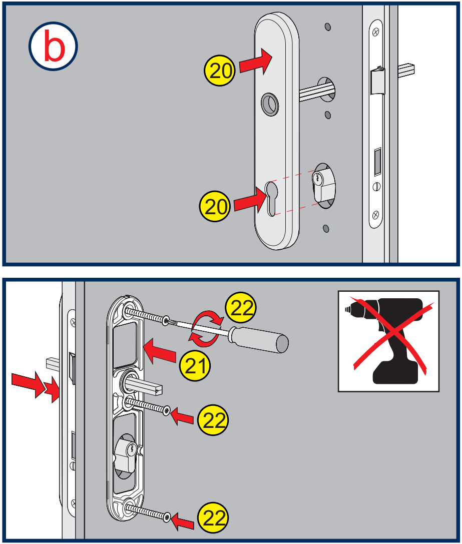
b
20
20
22
21
22
22

I

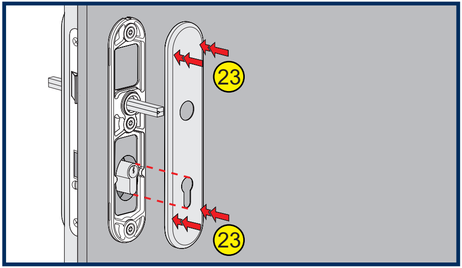

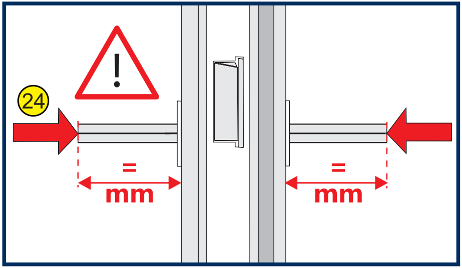

J

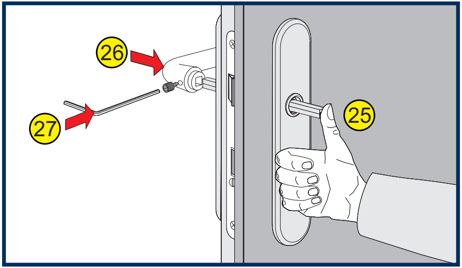

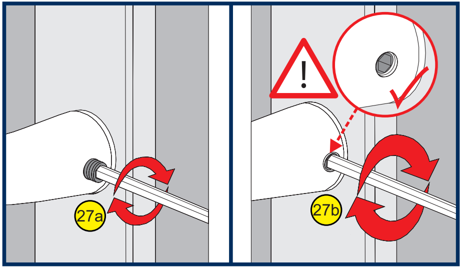

K

ES1

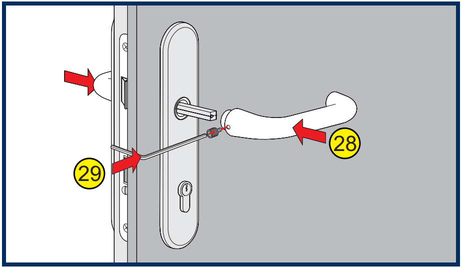

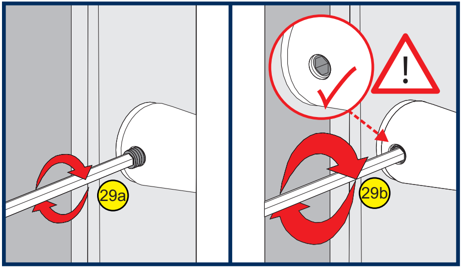

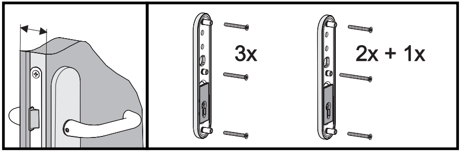

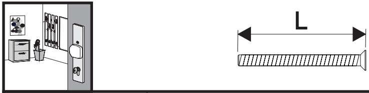

37 - 42	3x M6x50
42 - 47	2x M6x50 + 1x M6x55

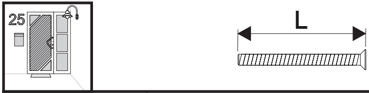

52 - 57	3x M6x65
57 - 62	2x M6x65 + 1x M6x70
62 - 67	3x M6x75
67 - 72	2x M6x75 + 1x M6x80

DE

Bitte lesen Sie diese Anleitung vor der Montage und Inbetriebnahme sorgfältig durch. Bewahren Sie die Anleitung auf, solange Sie den Artikel in Gebrauch haben und unterweisen Sie jeden Nutzer in die Bedienung dieses Artikels.
Prüfen Sie bitte vor der Montage die in „1. Einsatzbereich" genannten Voraussetzungen für die Verwendung des Schutzbeschlags!

1. Einsatzbereich

ABUS Schutzbeschläge eignen sich für Haus- und Wohnungseingangstüren mit Vierkantlochungen von 8 oder 10 mm und einem Abstandsmaß von 72 oder 92 mm. Speziell für Feuerschutztüren mit einer Vierkantlochung von 9 mm und einem Abstandsmaß von 72 mm sind KLT512 FS und KLZS714 FS vorgesehen.

Die Türen können nach links oder rechts öffnen. Das beigefügte Montagematerial eignet sich für Türstärken von 37 bis 47 mm (KLZS714, KLZS714 FS, KLT512, KLT512 FS) bzw. 52 bis 72 mm (HLZS814, HLT612). Für größere Türstärken benötigen Sie längere Schrauben und einen längeren Rollenwechselstift bzw. Vierkantstift.

2. Montage

Bitte entfernen Sie vor der Montage das Verpackungsmaterial und halten Sie Kinder und Haustiere von den Verpackungsmaterialien fern – Erstickungsgefahr! Montieren Sie den Schutzbeschlag ausschließlich mit ABUS Befestigungsmaterial und anhand dieser Anleitung. Für eventuell auftretende Verletzungen bzw. Schäden, die bei der Montage und/oder durch unsachgemäße Handhabung entstehen, übernimmt ABUS keine Haftung!

Wenn Sie bisher schon einen Türbeschlag verwendet haben, können Sie eventuell die vorhandenen Bohrungen an Ihrer Tür nutzen. Falls nicht, oder wenn die Bohrungen abweichen, verwenden Sie die beigefügten Bohrschablonen.

3. Normen und Zertifizierungen

Die ABUS Schutzbeschläge HLZS814, KLZS714, HLT612 und KLT512 sind durch VdS nach den Prüfanforderungen der DIN EN 1906 SK 2 und DIN 18257 ES 1 anerkannt.

4. Gewährleistung

ABUS Schutzbeschläge werden mit größter Sorgfalt konzipiert, hergestellt und nach geltenden Vorschriften geprüft. Die Gewährleistung erstreckt sich ausschließlich auf Mängel, die auf Material- oder Herstellungsfehler zurückzuführen sind. Falls nachweislich ein Material- oder Herstellungsfehler vorliegt, wird der Schutzbeschlag nach Ermessen von ABUS repariert oder ersetzt. Die Gewährleistung endet in diesen Fällen mit dem Ablauf der ursprünglichen Gewährleistungslaufzeit. Weitergehende Ansprüche sind ausdrücklich ausgeschlossen.
ABUS haftet nicht für Mängel und Schäden, die durch äußere Einwirkungen (z.B. durch Transport, Gewalteinwirkung oder Fehlbedienung), unsachgemäße Bedienung, normalen Verschleiß und Nichtbeachtung dieser Anleitung entstanden sind. Bei Geltendmachung eines Gewährleistungsanspruchs ist dem zu beanstandenden Produkt der Original-Kaufbeleg mit Kaufdatum und eine kurze schriftliche Fehlerbeschreibung beizufügen.

Technische Änderungen vorbehalten. Für Druckfehler und Irrtümer keine Haftung. ABUS © 2025.

GB

Please read this manual carefully before installation and commissioning. Retain the manual for as long as you are using the item and instruct all users in the operation of this item.

1. Application

ABUS security fittings are suitable for home and apartment doors with square holes of 8 or 10 mm and a spacing of 72 or 92 mm. KLT512 FS and KLZS714 FS have been specifically designed for fire doors with a square hole of 9 mm and a spacing of 72 mm.

The doors can open to the left or right. The enclosed mounting material is suitable for door thicknesses from 37 to 47 mm (KLZS714, KLZS714 FS, KLT512, KLT512 FS) or from 52 to 72 mm (HLZS814, HLT612). For larger door thicknesses you will need longer bolts and a longer knob square pin or spindle.

2. Installation

Please remove the packaging material before the installation and keep children and pets away from the packaging material – danger of suffocation! Install the protective fittings exclusively with ABUS fastening material and based on this manual. ABUS disclaims all liability for any injury or damage caused during assembly and/or by improper handling!
If you have used already a door fitting, you may be able to use the pre-existing holes in your door. If not, or if the holes differ, use the enclosed drilling template.

3. Certification

The ABUS security fittings HLZS814, KLZS714, HLT612 and KLT512 are recognised by VdS according to the test requirements of DIN EN 1906 SK 2 and DIN 18257 ES 1

4. Warranty

ABUS security fittings are designed and manufactured with the greatest of care and tested according to current regulations.
The warranty extends only to defects arising from material or manufacturing defects. If any material or manufacturing defects are discovered, the protective fittings will be repaired or replaced by Abus at its discretion. In these cases the warranty expires with the expiration of the original warranty period. Any further claims are expressly excluded.
ABUS disclaims all liability for defects or damage caused by external influences (e.g. by transport, forceful impact or operating errors), improper use, normal wear and tear, and failure to follow these instructions. If a warranty claim is asserted, the original proof of purchase with date of purchase and a brief written description of the fault are to be included with the product concerned.

Subject to technical alterations. No liabiltity for mistakes and printing errors. ABUS © 2025.

ABUS
Security Tech Germany

ABUS Schutzbeschlag
Montage- und Bedienungsanleitung

ABUS security fitting
Installation and operating manual

ABUS
August Bremicker Söhne KG
58292 Wetter, Germany.
Tel.: +49 (0) 23 35 63 40
www.abus.com
info@abus.de

22
PAP

DIN Geprüft
HLT, KLT 4X107
HLZS, KLZS 4X108

VdS

Security Class
★★☆☆

09.10.2025 10:23:38